VEK DEL

Luminaire multi-usages

Remplace jusqu'à 175W/250W MH équivalent

VEK1 - 26W
VEK2 - 52W

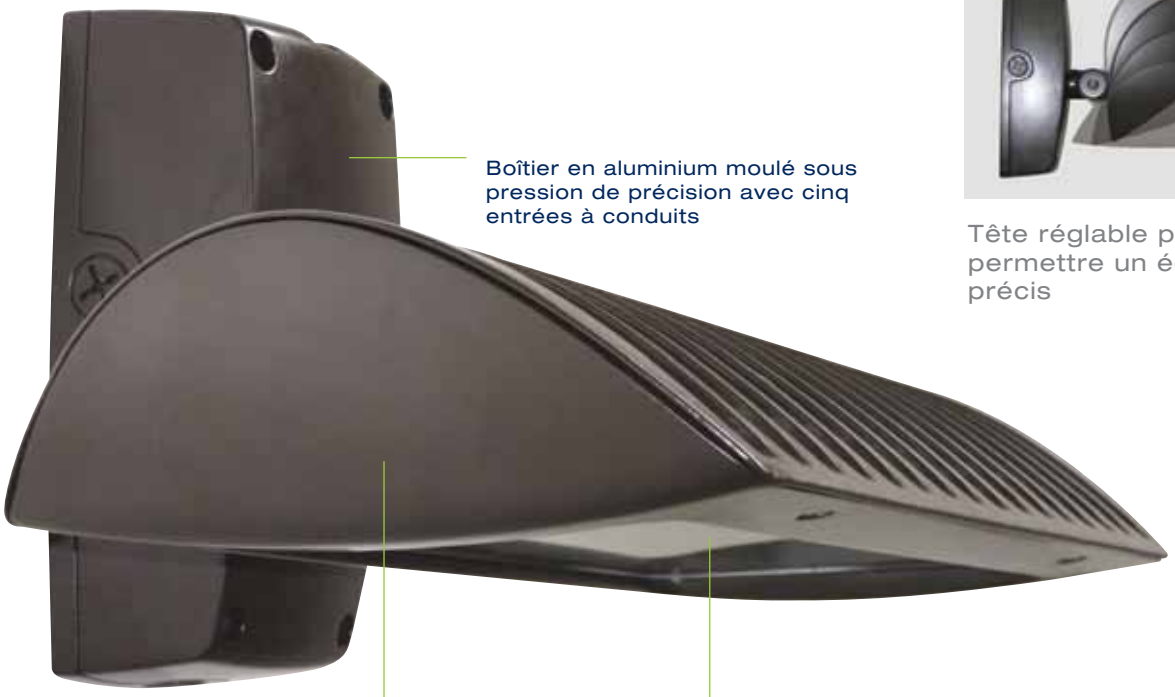

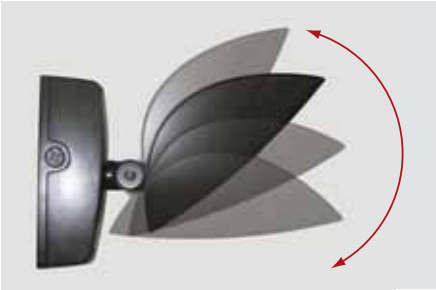

Tête réglable pour permettre un éclairage précis

DESCRIPTION	APPLICATION
Cellule photoélectrique pour un éclairage nocturne automatique	*Remplace les luminaires muraux conventionnels, les appliques murales et les projecteurs*
Installation facile	
DEL Philips Rebel de haute qualité	
Système de gestion thermique en aluminium moulé assurant une dissipation optimale de la chaleur	
Se monte sur des boîtes de jonction standard	
Matériel inviolable	
Les DEL génèrent 70 % de leurs lumens initiaux pour au moins 50 000 heures de fonctionnement	

Garantie de 5 ans

DEL

VEK DEL

Luminaire multi-usages

AVANTAGES

INSTALLATION FACILE 1•2•3

Luminaire ouvert, boîtier à montage arrière sur la boîte de jonction ou le mur

Faire les raccords électriques

Fixer le luminaire au boîtier arrière et utiliser des vis de réglage pour régler le luminaire dans l'angle approprié

DONNÉES DIMENSIONS

VEK1

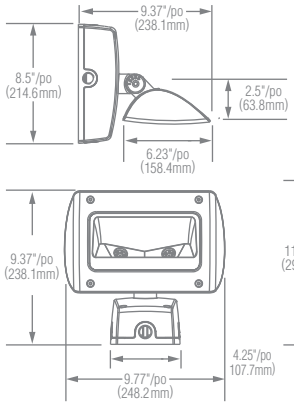

VEK2

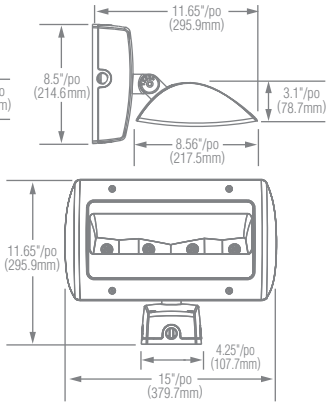

DONNÉES TECHNIQUES

PRODUIT	VEK1	VEK2
Consommation énergétique – DEL	26W	52W
Remplace MH équivalent	jusqu'à 175W	jusqu'à 250W
Tension d'alimentation	120VAC, 347VAC optionnel	120VAC, 347VAC optionnel
Temp. de couleur	5,700K[1]	5,700K[1]
Indice de rendu des couleurs (IRC)	> 70	> 70
Durée de l'ampoule (L70)	> 50,000H / minimum de 17 années (en fonction d'un usage type de 8 heures par jour)	
Température de service	-30 to 50 °C	-30 to 50 °C

INFORMATION DE COMMANDE exemple: VEK1-LED26W-PC-BRZ

SÉRIE	DESCRIPTION	DEL	VOLTS	COULEUR DE DEL	FINI
VEK1	Luminaire DEL Multi-usages	26W	120VAC[2]	Blanc 5,700K	BRZ Bronze
VEK2	Luminaire DEL Multi-usages	52W			

[1] Autres temp. de couleur sont disponibles
[2] 347VAC optionnel

UNE COMPAGNIE DE PROPRIÉTÉ/GESTION CANADIENNE

Visitez le site rabdesign.ca pour voir notre collection complète.

RAB Design Lighting Inc. 222 Islington Ave., Toronto, ON M8V 3W7
TEL. 416-252-9454 / 800-268-0381 | FAX. 416-252-9664 / 800-668-5517

Garantie de 5 ans

DEL