SIEMENS

fiche technique du produit 3RU1116-0GB0

RELAIS SURCHARGE 0,45...0,63 A POUR PROTECTION MOTEUR TAILLE S00,
CLASS 10 MONTAGE SUR CONTACTEUR CIRCUIT PRINC.: BORNES A VIS CIRCUIT AUX.: BORNES A VIS REARM. MANUEL-AUTOMATIQUE

Caractéristiques techniques générales		
Nom de marque commerciale du produit		SIRIUS
Désignation du produit		relais thermique de surcharge
Taille du relais de surcharge		S00
Nombre de pôles / du circuit principal		3
Fonction du produit / borne amovible des circuits auxiliaire et de commande		Non
Résistance à la tension de choc / valeur assignée	kV	6
Degré de protection IP / frontal		IP20
Protection de contact contre les décharges électriques		avec protection des doigts
Hauteur de l'installation / à une hauteur au-dessus de NN / max.	m	2.000
Résistance aux chocs		8g / 10 ms
Température ambiante		
• pendant le transport	°C	-55 … +80
• pendant l'entreposage	°C	-55 … +80
• en service	°C	-20 … +70
Humidité relative de l'air / en service / maximum	%	100
Mode de protection à l'amorçage		DMT 98 ATEX G 001
Puissance active dissipée / totale / significative	W	6,6
Taille du contacteur / combinable / spécifique aux entreprises		S00

subject to modifications
© Copyright Siemens AG 2013

Circuit principal		
Courant d'emploi / du cartouche-fusible / valeur assignée	A	2
Puissance d'emploi / sous AC-3		
• sous 400 V	kW	0,18
Coordination		2

Circuit auxiliaire		
Nombre de contacts NF / pour contacts auxiliaires		1
Nombre de contacts NO / pour contacts auxiliaires		1
Nombre d'inverseurs / pour contacts auxiliaires		0
Version de la cartouche-fusible / pour la protection contre les courts-circuits du bloc de contacts auxiliaires / nécessaire		fusible gL/gG : 6 A, à action rapide : 10 A
Courant d'emploi / des contacts auxiliaires / sous AC-15		
• sous 24 V	A	3
• sous 110 V	A	3
• à 120 V	A	3
• à 125 V	A	3
• sous 230 V	A	2
• sous 400 V	A	1
Courant d'emploi / des contacts auxiliaires / sous DC-13		
• sous 24 V	A	1
• sous 110 V	A	0,22
• à 125 V	A	0,22
• sous 220 V	A	0,11

Fonction de protection:		
Classe de déclenchement		CLASS 10
Valeur du courant d'appel réglable		
• du déclencheur sur surcharge dépendant du courant	A	0,45 … 0,63

Montage / fixation / dimensions		
Type de fixation		montage direct
Position de montage		possibilité de rotation de +/-135° en cas de niveau de montage vertical, basculement de +/- 45° vers l'avant et l'arrière en cas de niveau de montage vertical
Profondeur	mm	78
Hauteur	mm	87
Largeur	mm	45

Raccordements		
Exécution du raccordement électrique		
• pour circuit principal		raccordement à vis

subject to modifications
© Copyright Siemens AG 2013

• pour circuits auxiliaire et de commande	raccordement à vis
Type de sections de câble raccordables	
• des contacts principaux	
• unifilaire	2x (0,5 ... 1,5 mm²), 2x (0,75 ... 2,5 mm²), max. 2x 4 mm²
• à âme souple	
• avec traitement de l'embout	2x (0,5 ... 1,5 mm²), 2x (0,75 ... 2,5 mm²)
• pour câbles AWG / des contacts principaux	2x (20 ... 16), 2x (18 ... 14), 2x 12
• des contacts auxiliaires	
• unifilaire	2x (0,5 ... 1,5 mm²), 2x (0,75 ... 2,5 mm²)
• à âme souple	
• avec traitement de l'embout	2x (0,5 ... 1,5 mm²), 2x (0,75 ... 2,5 mm²)
• pour câbles AWG / des contacts auxiliaires	2x (20 ... 16), 2x (18 ... 14)

Certificats / homologations

General Product Approval			For use in hazardous locations	Test Certificates	
CCC	CSA	GOST	ATEX	Special Test Certificate	Type Test Certificates/Test Report

Shipping Approval					
ABS	BUREAU VERITAS	DNV	GL	LRS	PRS

Shipping Approval		other		
RINA	RMRS	Declaration of Conformity	other	Environmental Confirmations

Informations supplémentaires :

Information- and Downloadcenter (Catalogues, Brochures,…)
http://www.siemens.com/industrial-controls/catalogs

Industry Mall (système de commande en ligne)
http://www.siemens.com/industrial-controls/mall

Générateur CAx en ligne :
http://www.siemens.com/cax

Service&Support (manuels, certificats, caractéristiques, questions fréquentes FAQ, etc.)
http://support.automation.siemens.com/WW/view/fr/3RU1116-0GB0/all

Banque de données images (photos des produits, schémas cotés 2D, modèles 3D, schémas des connexions, …)
http://www.automation.siemens.com/bilddb/cax_en.aspx?mlfb=3RU1116-0GB0

subject to modifications
© Copyright Siemens AG 2013

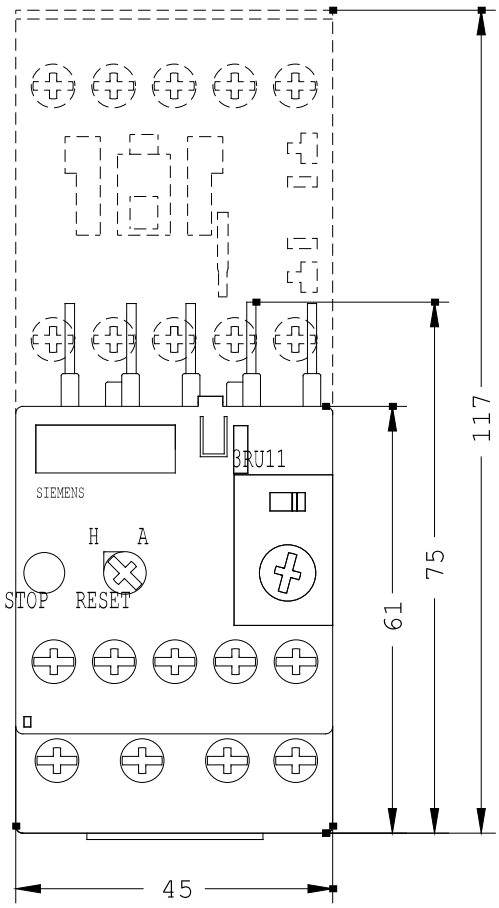

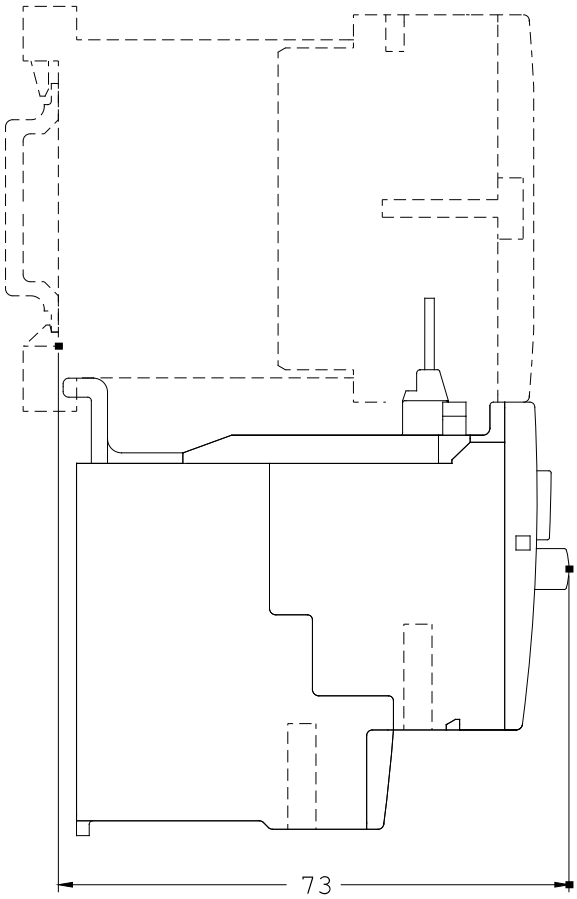

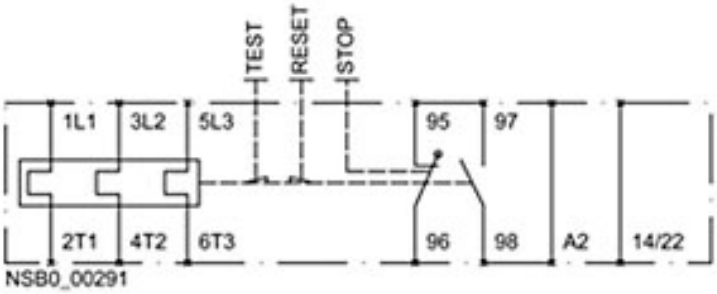

dernière modification 11 mars 2013

subject to modifications
© Copyright Siemens AG 2013