Éclairage sur rail Lytespan

850
17-Feb-12

Barelite basse tension MR16

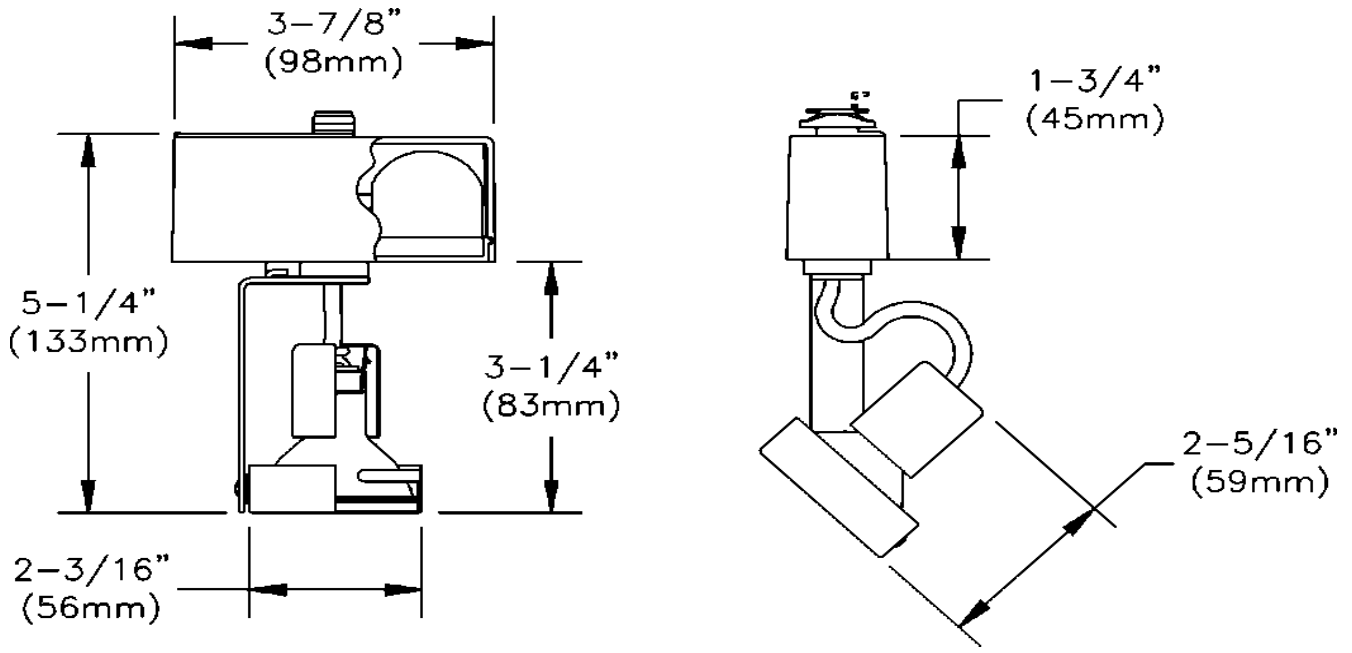

No. de catalogue		Lampe
850WH	Blanc	50W MR16 12V
850BK	Noir	

Caractéristiques

Adaptateur Lytespan : en polycarbonate moulé. Couleur intégrale. S'installe en le tournant dans le rail et se bloque avec l'aide de la patte d'ancrage.
Patte d'ancrage : en polycarbonate moulé. Détache l'unité.
Fente de polarité.
Boîtier de convertisseur : en polycarbonate moulé. Couleur intégrale.
Convertisseur : électronique à basse tension 120V/12V. Filage de calibre 18AWG, SEW-1. Conçue pour gradateur régulier. Note: Les convertisseurs électroniques peuvent devenir audibles lorsqu'utilisés avec gradateurs muraux.
Montage sur pivot : constamment sous tension à l'horizontal avec arrêt à 350º.
Etrier : en acier de 0.075 po. (1.90mm).
Montage sur pivot : sous tension grâce à des rondelles à ressort. Ajustabilité vertical jusqu'à 180º.
Écran pour lampe : en acier de 0.020 po. (0.51mm).
Douille : bi-pin miniature, base GX5,3 contact en nickel. Filage de calibre 18AWG, AWM.
Boîtier : en acier de 0.016 po. (0.41mm).
Verre protecteur : en borosilicate clair, réduit la radiation U.V. et protège contre la rupture de la lampe selon les normes de CSA.
Verre protecteur : en borosilicate clair, réduit la radiation U.V. et protège contre la rupture de la lampe selon les normes de CSA.

Fini

Tous les finis peints sont en poudre ou en émail cuit.

Marquage

Homologué CSA ; convient aux endroits secs seulement.

Montage

S'installe sur tous les systèmes "Basic" (circuit simple) seulement.

Accessoire

Séries AF2 / ADF2 ; filtres et lentilles de 2 po. de dia. ; max. de un accessoire
7472 ; Paralume

Information Projet **Type:**

Nom Projet:

No. Cat.:

Lampe(s):

Notes:

Canlyte www.canlyte.com
3015 Louis-Amos, Lachine, Québec H8T 1C4 • (514) 636-0670 • (514) 636-0460

PHILIPS LIGHTOLIER®