Energy Advantage IR MR16

Energy Advantage IR 35W 12V MR16 24D 1CT

Les lampes MR16 Energy Advantage IRC de Philips permettent d'optimiser facilement l'aspect et la convivialité de votre marchandise, ainsi que l'expérience des clients, avec des coûts d'utilisation inférieurs.

Données du produit

- General Characteristics

Culot	GU5.3
Bulb	MR16 [MR 16inch/50mm]
Position de fonctionnement	Universal [Any or Universal (U)]

- Caractéritiques techn. de lumière

Angle d'ouverture	24 D
Température de couleur	3000 K
Température de couleur techn.	3000 K

- Caractéristiques électriques

Watts	35 W
Tension	12 V

- Dimensions en mm.

Longueur totale C	50.5 (max) mm
Longueur totale C1	50.5 (max) mm
Diamètre ampoule D	51 (max) mm

- Données produit

Code commercial	202671
Code produit EOC	202671
Nom produit	Energy Advantage IR 35W 12V MR16 24D 1CT
Désignation	35MRC16/IRC/ALU/NFL24 20PK
Pièces par pack	1
Config. Emballage	4X5F
Packs par carton	20
Code barre produit	46677202675
EAN 2	2005040020108
Code barre carton regroup.	50046677202670
Code usine	925633617104
Code ILCOS	HRGS-35-12-GU5.3-50/24
Poids net unitaire	32.000 gr

Schéma dimensionnel

PHILIPS

Schéma dimensionnel

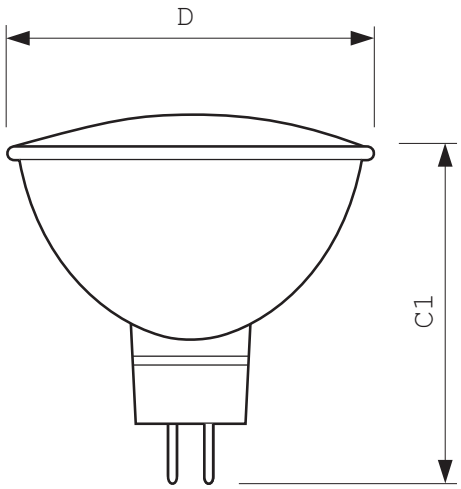

Energy Advantage IR 35W 12V MR16 24D 1CT

Product	C1 (Max)	D (Max)
MLES Alu 35W GU5.3 12V MR16 24D	50.5	51

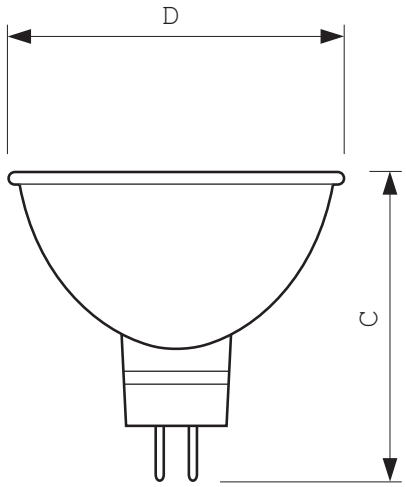

Energy Advantage IR 35W 12V MR16 24D 1CT

Product	C1 (Max)	D (Max)
MLES Alu 35W GU5.3 12V MR16 24D	50.5	51

© 2013 Koninklijke Philips N.V. (Royal Philips)
Tous droits réservés.

Les données sont sujettes à changement sans préavis. Les noms et marques sont la propriété de Koninklijke Philips N.V. (Royal Philips) ou de leurs ayants droits respectifs.