Barn Ace

SÉRIE BRN-I

40W à 120W

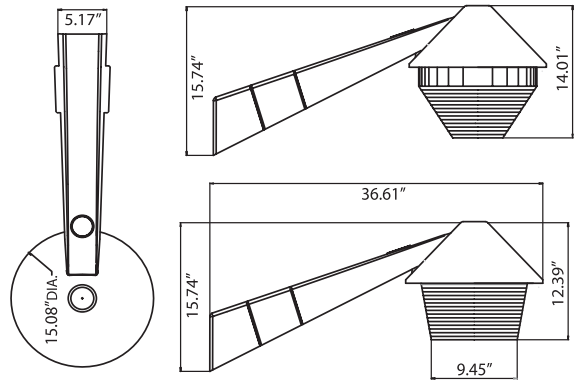

Homologations:
Certification CSA C22.2 #250 et UL1598.
Convient aux endroits mouillés.

SEP 1.42 pi²

ÉCLAIRAGE DE RUE

Description

Un luminaire d'éclairage de sécurité très performant à installer dans toutes les applications.

Lampe et ballast

- La durée de vie estimée de la lampe est de 100 000 heures
- La durée de vie estimée du générateur est de 60 000 heures
- Ballast électronique à facteur de puissance élevé (> 0,95), sans clignotement, démarrage et redémarrage instantanés
- Température de couleur : 5 000K (autres couleurs disponibles sur demande)

Puissance

Lampe à induction circulaire de 40W à 120W

Boîtier

Un boîtier en aluminium moulé sous pression robuste recouvert d'un revêtement en poudre de polyester. La couleur standard est grise mais d'autres couleurs sont disponibles sur demande. Ballast facilement accessible pour le remplacement de lampes.

Montage

Le luminaire Barn Ace s'installe facilement sur tous les murs ainsi que sur les poteaux d'acier, d'aluminium ou même de bois. Les poteaux doivent avoir un diamètre minimal de 3-1/2 po afin de sécuriser l'installation. Le Barn Ace inclut un boulon traversant de 5/8 po x 10 po et un tire-fond de 3/8 po x 3 po pour faciliter le montage sur les poteaux de bois ou sur les murs plats. Pour installer le Barn Ace sur les poteaux de métal, utiliser deux colliers de serrage en acier inoxydable (non inclus).

Garantie

Stanpro est axé sur la qualité. Pour les détails complets des garanties, voir nos termes et conditions.

Guide de commande

BRN — I — ___ — ___ / ___ / ___

Série	Type de lampe	Puissance de lampe (W)	Tension (V)	Temp. couleur de lampe (sélection obligatoire)	Options
BRN	**I** - Induction	**0040** - 40W circulaire **0070** - 70W circulaire **0080** - 80W circulaire **0100** - 100W circulaire **0120*** - 120W circulaire	**W** - 120-277V **D** - 208-347V	**41K** - 4100K **50K** - 5000K (standard) **65K** - 6500K	**SP** - Couleur spéciale **PR** - Cellule photo. (douille fiche tournante de verrouillage seul.) **P____** - Cellule photoélectrique (spécifier tension) **O** - Réfracteur prismatique ferme **CL** - Environnement à basse température (-40°C)

* Disponible seulement en 120-277V et avec réfracteur fermé

Systèmes d'éclairage Inc. STANPRO Lighting Systems Inc.
5905 Chemin de la Côte de Liesse, Saint-Laurent, Québec, H4T 1C3
Tél.: (514) 739-9984 • Sans frais:1-866-280-2332 • Télécopieur: (514) 739-9912 • www.stanprols.com
L'information de cette brochure est typique et ne représente pas nécessairement la garantie d'une performance et/ou des caractéristiques d'un produit spécifique.
Les Systèmes d'éclairage Stanpro Inc. effectuent un travail continu de développement qui pourrait entraîner des changements dans ces spécifications et ce, sans préavis.