STANPRO

Projet : _____ Type : _____

Dessin par : _____ Nº de catalogue : _____ Date : _____

Fiche technique individuelle

CIRKA

PLAFONNIER DEL

7"

INFORMATIONS POUR COMMANDER

Code de commande : 68054
Numéro de modèle : CRK-7-30-1
CUP : 069549013810
Quantité par caisse : 40
Identifiant ES unique : 2358083

DONNÉES PHYSIQUES

Dimensions po (mm) : 7 1/16" (179.3)
Finition de la lentille : Givrée
Finition du boîtier : Blanche avec une finition anticorrosive
Montage : Montage en surface au plafond et au mur

SPÉCIFICATIONS DE PERFORMANCE

Watts (W) : 12
Volts (VCA) : 120
Couleur de température (K)[1] : 3 000
Flux lumineux (lm)[2] : 880
Lumen par Watts (lm/W) : 73
IRC : 80+
Vie L70 (hrs)[3] : 50 000
À gradation : Oui
Facteur de puissance : >0.9
DHT (%) : <40
Fréquence (Hz) : 60
Temp. de fonctionnement : -20°C à 40°C (-4°F à 104°F)

[1] Température de couleur typique : +/- 5 %.
[2] Les valeurs en lumen proviennent de Energy Star.
[3] La durée de vie est dérivée du test IESNA LM80-08 et des projections établies selon les extrapolations du test IESNA TM-21-11.

5 ans garantie

envoi rapide

luminaire DEL

6 endroits humides

TRIAC à gradation

NMB 005

GRADATEURS COMPATIBLES

Marque	Modèle
LEVITON	6672-1LW; IPL06-10Z; DSL06-1LZ; 6674-P0W
LUTRON	DVW-603PGH-WH; MACL-153MR-WH; SCL-153P-WH; PD-6WCL-WH; CTCL-153P-WH; MSCL-OP153M-WH; DVCL-153P-WH
GE	45857GR

NOTE : Le tableau ci-dessus montre les gradateurs qui ont été testés et ont fait preuve d'un bon fonctionnement dans des conditions normales. Chaque installation étant uniques, différents facteurs tels que la charge, les neutres communs ou d'autres produits électriques sur le circuit peuvent, dans certains cas, causer de la variance dans les performances du système. Lire et se conformer aux instructions d'installation de gradateurs. Consultez le fabricant du système de gradation pour un soutien supplémentaire en fonctionnement. Stanpro recommande d'utiliser des gradateurs conçus pour fonctionner avec des produits DEL. Les gradateurs conçus pour les produits à incandescence peuvent provoquer un fonctionnement erratique. Ne mélangez pas les produits de différentes puissances ou types sur le même circuit de gradation. Certains gradateurs peuvent nécessiter plus d'une produit pour un fonctionnement stable. Le nombre maximum de produits est déterminé par la puissance nominale de votre DEL. Soyez prudent, ces variateurs présentent des cotes différentes selon le type de produit. Encore une fois, reportez-vous aux instructions d'installation de gradateurs.

Intertek

ENERGY STAR

Ce matériel d'éclairage est conforme à la norme canadienne NMB-005 pour utilisation dans des applications résidentielles.
Les données sont basées sur des essais réalisés dans un milieu contrôlé et sont représentatives de la performance relative du ballast.
La performance actuelle peut varier selon les conditions de fonctionnement. Les caractéristiques techniques sont sujettes à changement sans préavis.

2233 rue de l'Aviation, Dorval, QC H9P 2X6
514.342.1199, 1.800.361.6965 • 514.807.3011 • www.standardpro.com
STANPRO

ACCESSOIRES COMPATIBLES

Code de commande	Numéro de modèle	Qté par caisse (ext.)
RNG-TRM07-BN	Garniture argent brossé de 7po	40
68898	Garniture noire poli de 7po	40
68899	Garniture chrome poli de 7po	40
RNG-TRM07-BRG	Garniture or rose brossé de 7po	40
RNG-TRM07-BB	Garniture bronze brossé de 7po	40

GARNITURES MAGNÉTIQUES SANS VIS

Nickel brossé | Noir poli | Chrome poli | Or rose brossé | Bronze brossé

DIMENSIONS

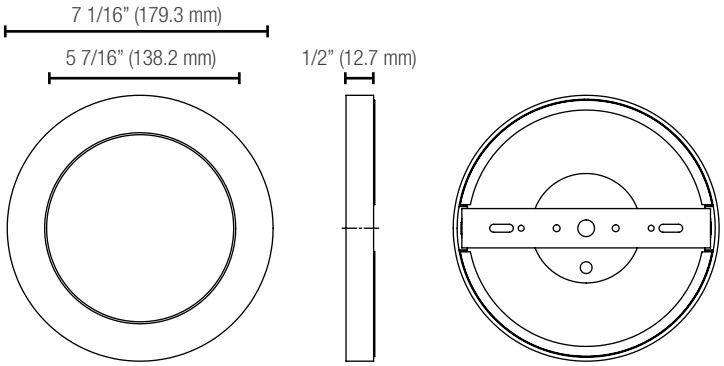

PHOTOMÉTRIES[1]

68054 • CRK-7-30-1 • 988.5 lm

Courbe polaire d'intensité lumineuse

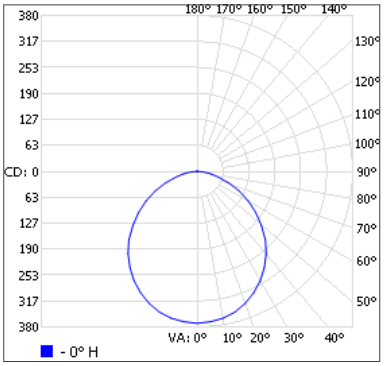

Sommaire flux lumineux zonal

Zone	Lumens	% Luminaire
0-30	285.5	28.9%
0-40	464.4	47%
0-60	801.1	81%
60-90	187.4	19%
70-100	75.6	7.7%
90-120	0	0%
0-90	988.5	100%
90-180	0	0%
0-180	988.5	100%

Niveau d'éclairement en pieds-bougies

	P.-b. au centre du faisceau	Largeur de faisceau
1.7'	128 fc	4.5'
3.3'	34.0 fc	8.8'
5.0'	14.8 fc	13.4'
6.7'	8.26 fc	17.9'
8.3'	5.38 fc	22.2'
10.0'	3.71 fc	26.7'

Ouverture de faisceau : 106.4°

[1] Information IES complète disponible sur notre site internet.

Qté	Description	Prix

J'accepte les spécifications de la configuration du luminaire mentionnée ci-dessus.

Nom: _____

Compagnie: _____

Signature: _____ Date: _____

Les données sont basées sur des essais réalisés dans un milieu contrôlé et sont représentatives de la performance relative du ballast.
La performance actuelle peut varier selon les conditions de fonctionnement.
Tout produit est sujet à changement ou discontinuation en tout temps sans préavis.

2233 rue de l'Aviation, Dorval, QC H9P 2X6
514.342.1199, 1.800.361.6965 • 514.807.3011 • www.standardpro.com