STANPRO

Projet : _____ Type : _____

Dessin par : _____ Nº de catalogue : _____ Date : _____

Fiche technique individuelle

YDD-L
LUMINAIRE SENTINELLE

INFORMATIONS POUR COMMANDER

Code de commande:	68189
Numéro de modèle:	YDD-LS2B-W/4KPT
CUP:	069549015128
Quantité par caisse:	1/1
Identifiant DLC unique:	PLIY1INITGAY

DONNÉES PHYSIQUES

Dimensions:	13.8" x 4.2" (350 mm x 107 mm)
Type:	Luminaire sentinelle
Finition:	Gris
Matériel de la lentille:	Polycarbonate diffus

SPÉCIFICATIONS DE PERFORMANCE

Watts (W):	56
Volts (VCA):	120-277
Couleur de température (K)[1]:	4 000
Flux lumineux (lm)[2]:	6 843
Efficacité (lm/W):	123
IRC:	82.7
Vie L70 (h)[3]:	54 000
Gradation:	Non
DHT (%):	0.75 - 0.98
Facteur de puissance:	9
Fréquence (Hz):	50/60
Protection contre les surtensions (kV):	4
Courant de sortie (mA):	1 500
Température de fonctionnement:	-40°C à +40°C

[1] Température de couleur typique : +/- 5 %
[2] Les valeurs en lumen proviennent de tests photométriques. Lumen typique: +/- 10 %
[3] La durée de vie est dérivée du test IESNA LM80-08 et des projections établies selon les extrapolations du test IESNA TM-21-11

ACCESSOIRE COMPATIBLE

Numéro de produit	Type
PHO009	Couvercle de court-circuit

5 ans garantie

envoi rapide

luminaire DEL

endroits mouillés

IK07

NMB 005

Tous les produits ne figurent pas sur la liste QPL du DLC. Pour voir nos produits qualifiés au DLC, veuillez consulter la liste Qualified Products List du DLC à : www.designlights.org/search

Ce matériel d'éclairage est conforme à la norme canadienne NMB-005 pour utilisation dans des applications résidentielles.
Les données sont basées sur des essais réalisés dans un milieu contrôlé et sont représentatives de la performance relative du ballast.
La performance actuelle peut varier selon les conditions de fonctionnement. Les caractéristiques techniques sont sujettes à changement sans préavis.

2233 rue de l'Aviation, Dorval, QC H9P 2X6
514.342.1199, 1.800.361.6965 • 514.807.3011 • www.standardpro.com
STANPRO

DIMENSIONS

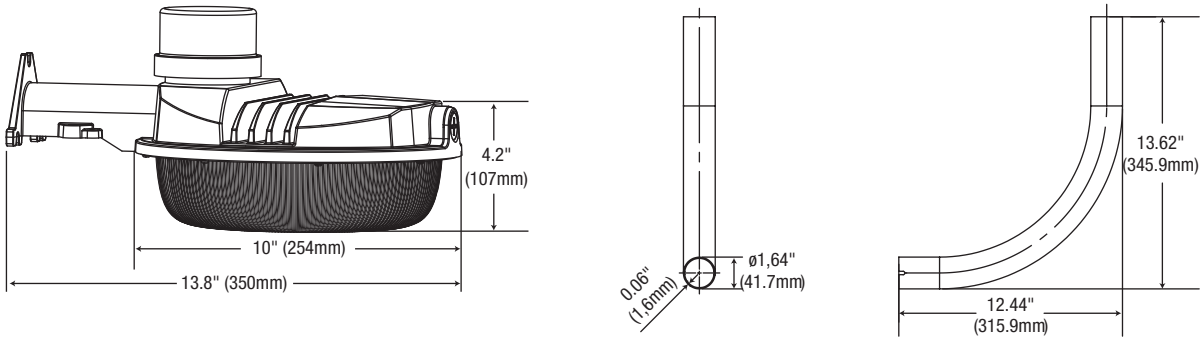

PHOTOMÉTRIES[1]

68189 • YDD-LS2B-W/4KPT • 6 830.5 lm

Courbe polaire d'intensité lumineuse

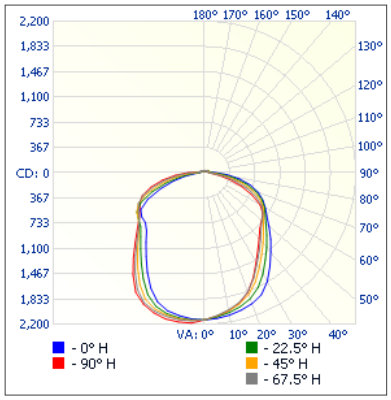

Sommaire flux lumineux zonal

Zone	Lumens	% Luminaire
0-30	1 654.5	24.2%
0-40	2 646.8	38.7%
0-60	4 654.9	68.1%
60-90	1 843.1	27%
70-100	1 025.5	15%
90-120	214.0	3.1%
0-90	6 498.0	95.1%
90-180	332.5	4.9%
0-180	6 830.5	100%

Niveau d'éclairement en pieds-bougies

	P.-b. au centre du faisceau	Largeur de faisceau	
17.0'	7.39 p.-b.	55.2'	46.5'
34.0'	1.85 p.-b.	110.3'	93.0'
51.0'	0.82 p.-b.	165.5'	139.5'
68.0'	0.46 p.-b.	220.6'	186.0'
85.0'	0.30 p.-b.	275.8'	232.5'
102.0'	0.21 p.-b.	330.9'	279.0'

Ouv. de faisceau pour le faisceau vert.:116.7°
Ouv. de faisceau pour le faisceau hor.:107.7°

[1] Information IES complète disponible sur notre site internet.

Qté	Description	Prix

J'accepte les spécifications de la configuration du luminaire mentionnée ci-dessus.

Nom: _____

Compagnie: _____

Signature: _____ Date: _____

Les données sont basées sur des essais réalisés dans un milieu contrôlé et sont représentatives de la performance relative du ballast.
La performance actuelle peut varier selon les conditions de fonctionnement.
Tout produit est sujet à changement ou discontinuation en tout temps sans préavis.

2233 rue de l'Aviation, Dorval, QC H9P 2X6
514.342.1199, 1.800.361.6965 • 514.807.3011 • www.standardpro.com