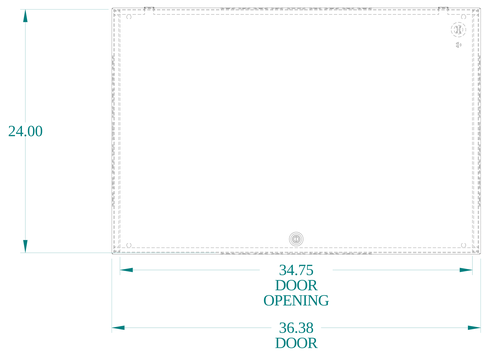

TOP VIEW

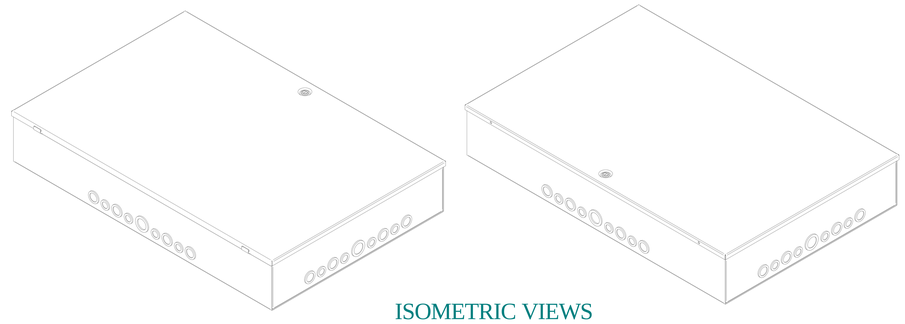

ISOMETRIC VIEWS

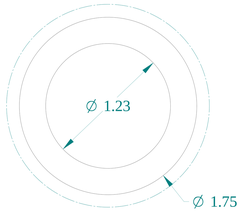

DETAIL Z
TYP

DETAIL Y
TYP

SIDE VIEW

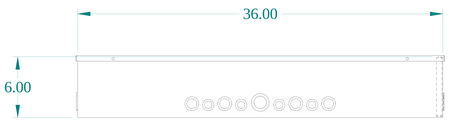

FRONT VIEW

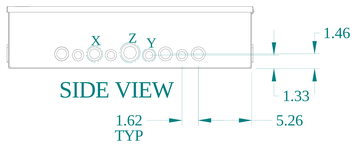

SIDE VIEW

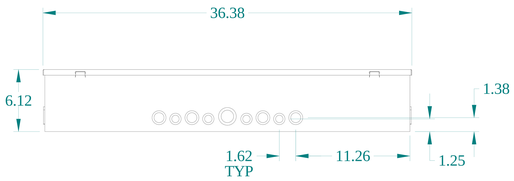

BACK VIEW

BOTTOM VIEW

DETAIL X
TYP

PART NUMBERS	
CHKO36246	PAINTED -GRAY
NOTES	
See Hammond Website for More Information	
Français	
Pour tous les détails sur nos produits, svp veuillez consulter notre site www.hammondmfg.com	
Data subject to change without notice. Isometric drawing not to scale. Les données sont sujettes à changement sans préavis.	

HAMMOND MANUFACTURING®

www.hammondmfg.com

PART NO. CHKO36246